(D) WARNUNG:
Fernhalten von Feuer!

(GB) WARNING:
Keep away from fire!

(E) ATENCIÓN:
¡Mantener alejado del fuego!

(F) ATTENTION:
Tenir à l'écart de flammes!

(NL) WAARSCHUWING:
Buiten bereik van vuur houden!

(I) ATTENZIONE:
Tenere lontano da fonti di calore!

(P) AVISO:
Mantem afastado de fogo!

(H) FIGYELEM:
Tűztől távol tartandó!

(CZ) VAROVÁNÍ:
Držte mimo dosah ohně!

(SK) VAROVANIE:
Držte mimo dosahu dňňa!

(PL) UWAGA:
Trzymac Z Dala Od Ognia!

0-3

GWARANCJA:

Wszystkie produkty marki ECOTOYS objęte są 24 miesięczną gwarancją, liczoną od daty sprzedaży.

Wady lub uszkodzenia produktu ujawnione w okresie gwarancji będą bezpłatnie usuwane w ciągu 14 dni roboczych od daty dostarczenia sprzętu do punktu sprzedaży. Uszkodzony sprzęt nabywca dostarcza do punktu sprzedaży na własny koszt. W przypadku jakichkolwiek problemów skontaktuj się ze sprzedawcą.

Gwarancja nie są objęte uszkodzenia produktu powstałe w wyniku:
- **niewłaściwego użytkowania, przechowywania lub konserwacji**
- **dokonania samodzielnych napraw, przeróbek produktu lub jego części.**

ECOTOYS
Drewniany traktujemy z namaszczenia
www.ecotoys.eu

ECOTOYS

Zestaw namiotów 5 w 1

MULTISTORE.PL

iPLAY

IMPORTER:
MULTISTORE ECOTOYS Krystian Ślebioda,
Sady ul Logistyczna 31, 62-080 Tarnowo Podgórne,
Wyprodukowano w ChRL na zlecenie MultiStore ECOTOYS.

0-3

UWAGA!
Trzymać z dala od ognia.

Made in PRC

(D) **Aufbau des Zelt-Sets:**
Die Stangen an den Verbindungselementen zusammenstecken und durch die Öffnung im Zelt führen. Eine Gebrauchsanweisungen beachten.

(GB) **Assembling of the dome tent:**
Insert the rod into each connector. Pull through the two connected ones into sheath on the fabric and pop up the dome tent. Only adults should assemble! Please follow steps as drawing below.

(E) **Montaje de la tienda igloo:**
Monta las varillas conjugándolas y conectándolas. Coja dos varillas a través de la funda de la parte superior de la tienda. Inserte las puntas de las varillas en los tapes y la tienda se pone montada. ¡Solo los adultos deben montarla! Por favor siga siete pasos tal y como indica la gráfica.

(F) **Assemblage de la tente igloo:**
Insérez les pieces et traversez les tiges dans les connecteurs. Glisser les pieces dans les glissières de la tente, tendez les extrémités du piquet dans les attaches sur celles pour monter la tente. Montage à réaliser par un adulte uniquement. Suivre de montage présentées dans le figure ci-dessous.

(NL) **Montage van de igloo tent:**
Bevestig de stangen aan het bevestigingsstuk. Haal ze vervolgens stangen door de lus van de stofen dat de tent vo. Uitsluitend volwassenen mogen monteren. Volg onderstaande stappen nauwkeurig.

(I) **Montaggio tenda igloo:** Inserire l'asta in ogni apposito congiuntore per montare la base e il tetto della struttura. La tenda prendrà subito forma. La tenda può essere montata solamente da persone adulte. Seguire attentamente ogni punto come indicato nel disegno.

(P) **Montagem da tenda iglú:**
Prenda as varetas na ponta de conexão, para entrar uns acompão com uma parte superior e inferior. Junte as partes superior e inferior. Outra e estrutura com a tenda. Armeria o iglu. Somente adultos devem fazer a montagem. Siga os passos abaixo com atenção.

(H) **Az iglidó sátor összeszerelése:**
Illessze bele a sátrakat az összekötőt, hogy keresztülhúzva a sátor alsó és felső részét. Szúrja a sátrat a helyére. Kérjük, hogy felnőttek a sátrat tudjuk elkészíteni. Szíveskedjen a sátor szerelésénél a lépéseket megfelelően, biztonságosan kapcsolódik egymáshoz. A sátrat csak felnőtt szerelheti össze! Kérjük, kövesse a rajzon szereplő lépéseket.

(CZ) **Montaž iglu stanu:**
Vložte tyče do příslušných spojek a vytáhněte jednotlivé tyče do vrchní části stanu. Stan se sám rozvine. Montovat smí pouze dospělí. Dodržte prosím pokyny uvedené na obrázku.

(SK) **Montaž iglu stanu:**
Vložte tyče do příslušných spojek a vytáhněte jednotlivé tyče do vrchní části stanu. Stan se sám rozvine. Montovat smí pouze dospělí. Dodržte prosím pokyny uvedené na obrázku.

(PL) **Montaż namiotu iglo:**
Włóż pręty w odpowiednie złączki i przełóż je przez otwory w tkaninie. Rozciągnij namiot. Montaż powinien być wykonywany przez dorosłych. Wykonuj montaż zgodnie z rysunkiem.

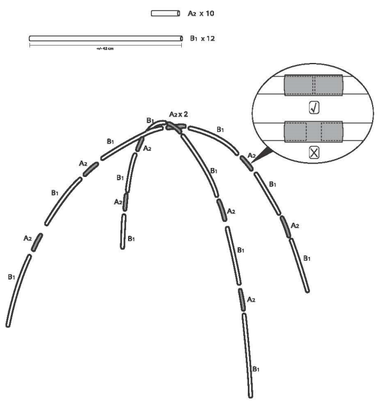

(D) **Aufbau des Indianerzelten:**
Die Stangen an den Verbindungselementen zusammenstecken und durchfädeln. Die Stangen in das Zelt einführen. Nur von Erwachsenen aufzubauen.

(GB) **Assembling of tepee tent:**
Insert the pole into each connector to get the upper and bottom parts of the frame. Fit the two parts together. Insert the poles into the fabric. Tie the tent. Only adults should assemble! Please follow steps as drawing below.

(E) **Montaje de la tienda India:**
Inserta las varillas en los conectores para engancharlas parte superior e inferior del esqueleto de la tienda. Introduce las varillas en la tela. Coloca dos tal lado el dispositivo. Anude las telas. ¡Solo los adultos deben montar la tienda! Por favor siga las instrucciones tal y como muestra el dibujo.

(F) **Assemblage de la tente Indienne :**
Glisse les pieces dans les connecteurs de manière à ce fixer entre eux au sommet et à la base de la tente. Assembler les pieces ensemble. Glisser les pieces dans les glissières de la tente, tendez les extrémités du piquet dans les fixations. Montage à réaliser par un adulte uniquement. Suivre de montage présentées dans le figure ci-dessous.

(NL) **Montage van de Indianenzelt:**
Gewrongen de stangen aan het bevestigingsstuk zodat je een koorsen en onder gespanns hebt. Gewrongen nu de koren en bovenkant aan elkaar. Haal de stut voor het gewrongene. Maak het kuurdje vast. Alleen volwassenen mogen monteren. Volg onderstaande stappen nauwkeurig.

(I) **Montaggio tenda indiana:**
Inserire l'asta in ogni apposito congiuntore per montare la base e il tetto della struttura. Congiungere le aste. Inserire le aste nella tenda. Legare le estremità. La tenda può essere montata solamente da persone adulte. Seguire attentamente ogni punto come indicato nel disegno

(P) **Montagem das 2 tendas com o túnel:**
Prenda as bocas do túnel nas aberturas redondas das 2 tendas. Assegure que as 7 peças estão bem fixadas. Somente adultos devem fazer a montagem. Siga os passos conforme desenho abaixo.

(H) **A sátorszett összeállítása:**
Illessze bele a sátrakat összekötő - alagút két végét a sátrakon lévő lyukakba. Bizonyosodjon meg róla, hogy a két sátor és az alagút megfelelően, biztonságosan kapcsolódik egymáshoz. A sátrat csak felnőtt szerelheti össze! Kérjük, kövesse a rajzon szereplő lépéseket.

(CZ) **Sestavení sady stanů:**
Každou stranu tunelu zastrčte do určeného otvoru ve stanu. Ujistěte se, že jsou všechny tři části spojeny v rovině. Montáž mohou provádět pouze dospělí! Držte se prosím nákresu.

(SK) **Zostavenie sady stanov:** Každú stranu tunela zastrčte do určeného otvoru v stane. Uistite sa, že sú všetky tri časti spojené v rovine. Montáž môžu vykonávať len dospelí!

(PL) **Montaż zestawu namiotów:**
Przełóż końce tunelu do otworów w namiotach. Upewnij się by wszystkie elementy były na 1 poziomie. Montaż może być wykonywany wyłącznie przez osobę dorosłą. Proszę wykonywać kolejne etapy montażu jak na poniższym rysunku.

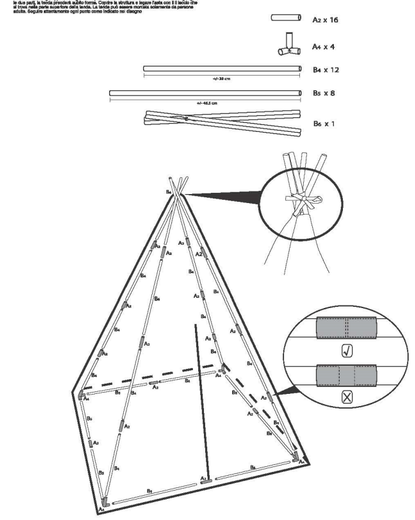

(I) Vorsichtmaßnahmen. Bitte aufbewahren für späteren Gebrauch!
(GB) Measures of precaution. Please retain for future reference!
(E) Medidas de precaución. ¡No tire esta información, puede usarla en unfuturo!
(F) Mesures de précaution. A conserver svp pour utilisations ultérieures!
(NL) Voorzorgsmaatregelen. S.v.p. bewaren voor later gebruik!
(I) Avvertenze: Si prega di conservare queste informazioni per successive consultazioni!
(P) Medidas de precaução. Guardar para posterior consulta.
(H) Óvintézkedések-kérjük, a leírást őrizze meg!
(CZ) Upozornění přiložena. Prosím uschovejte pro pozdější potřebu.
(SK) Upozornenia priložené. Prosím uschovajte pre neskoršie použitie.
(PL) Zasady bezpieczeństwa. Prosimy zachować do późniejszego wykorzystania!

(GB) **WARNUNG**
Bitte lesen Sie immer gut die Gebrauchsanweisung bevor Sie mit dem Aufbauen anfangen.
Folgen Sie die Anweisungen sorgfalltig.
Nur Erwachsene sollen sich mit dem Aufbau beschäftigen.
Nur benutzen unter standiger Aufsicht von Erwachsenen.
Das Zelt auf flachem Untergrund aufstellen, zum Beispiel auf Rasen oder Sand. Niemals aufstellen auf hartem Untergrund.
Bitte entfernt halten vom Feuer und sonstigen Wärmequellen.
Das Zelt nur reinigen mit einem feuchtigen Tuch.
In diesem Produkt soll man sich nie unterstellen bei schlechtem Wetter oder Gewitter.
Nicht wasserdicht oder geeignet für Campinggebrauch.
Bitte dieses Produkt nicht weitergebrauchen wenn Teile beschädigt oder gebrochen sind.

(GB) **WARNING**
Always read the instructions carefully before you start assembling. Follow the instructions carefully.
Adults should assemble only.
Only use under constant adult supervision.
Place the tent on a flat surface, like grass or sand. Never place it on a hard underground.
Keep away from fire or other heat sources.
Only clean the tent with damp cloth
Never shelter in this product during bad weather circumstances or thunderstorm.
Not waterproof or made for camping use.
Do not continue to use this product if any part is damaged or broken.

(E) **ADVERTENCIA:**
Lea siempre detenidamente las instrucciones antes de empezar a montar. Siga las instrucciones cuidadosamente.
Solo debe ser montado por un adulto.
Solo utilizar bajo la constante supervisión de un adulto.
Coloque la tienda en una superficie llana como hierba o arena. Nuca la coloque encima de un suelo duro.
Las fuentes de calor y llamas deben mantenerse lejos de este producto.
Limpiar la tienda solo con un trapo húmedo.
Nunca exponer esta producto durante tormenta o condiciones atmosféricas adversas.
No sumergir ni utilizar como tienda de camping.
No continúe utilizando este producto está dañada o rota.

(F) **AVERTISSEMENT**
Lire soigneusement les instructions avant de commencer à assembler. Suivez bien les instructions.
Le produit doit être monté par un adulte.
Utilise le produit sous la surveillance d'un adulte.
Place la tente sur une surface plane, comme de l'herbe ou du sable. Ne jamais la placer sur un sol dur.
Evite le feu ou d'autres sources de chaleur.
Nettoie la tente seulement avec un tissu humide.
Ne reste jamais dans la tente en cas d'orage.
N'est pas imperméable ni fait pour camper.
N'utilise pas ce produit si une partie est endommagée ou cassée.

(NL) **Waarschuwing:**
Lees voor gebruik de gebruiksaanwijzing zorgvuldig en volg ze nauwkeltend.
Alleen volwassenen mogen monteren.
Alleen te gebruiken onder toezicht van een volwassene.
Plaats de tent op een vlakke en schone ondergrond, zoals gras of zand. Nooit op een harde ondergrond plaatsen zoals beton.
Buiten bereik houden van vuur!
De tent reinigen met een vochtige doek.
De tent nooit gebruiken bij slechte weersomstandigheden of bij storm.
De tent is niet waterbestendig of geschikt om in te camperen.
Staak onmiddelijk het gebruik indien er schade aan de tent is om ongelukken te voorkomen.

(I) **AVVERTENZE**
Leggere sempre attentamente le istruzioni prima di iniziare l'assemblaggio.
Seguire sempre attentamente le istruzioni. L'assemblaggio può essere fatto solo da persone adulte.
Usare sempre e solamente sotto la costante supervisione di un adulto.
Posizionare la tenda su una superficie piatta, come su erba o sabbia. Non posizionare mai su una superficie dura, come asfalto etc.
Togliere qualsiasi tipo di fiamme e fonti di calore vicino a questo prodotto.
Pulire la tenda solo con un panno umido
Non ripararsi nella tenda in caso di brutto tempo o tempeste.
Non resistente all'acqua o fatto per il campeggio.
Non continuare a utilizzare il prodotto se è danneggiato o rotto in qualche parte.

(P) **AVISO**
Leia sempre com atenção as instruções antes da montagem. Siga as instruções cuidadosamente.
Somente adultos devem fazer a montagem.
Use somente sob vigilância de adultos.
Coloque a tenda sobre um superfície plano, assim como relva ou areia. Nunca monte sobre um piso duro.
Mantenha afastado de fogo ou outras fontes de calor.
Limpe a tenda somente com um pano humedecido.
Nunca use como abrigo durante circunstâncias de mau tempo ou tempestades.
Não é a prova de água ou para fazer campismo.
Não continue a usar quando este produto estiver danificado ou quebrado.

(H) **FIGYELEM!**
Összeszerelés elott figyelmesen olvassa el az utasításokat és kövesse azokat.
Csak felnott szerelheti össze.
Csak állandó szülői felügyelettel használható.
Helyezze a sátrat egy sík, puha területre mint fu vagy homok. Soha ne tegye kemény, egyenetlen területre.
Tuztol és egyéb hőforrástól távol tartandó.
Csak nedves ruhával tisztítható.
Rossz időjárásban és viharban nem használható!
Nem vízálló és kempingezéshez nem alkalmas.
Hagyja abba a termék használatát ha a sátor valamelyik része eltört vagy megsérült.

(CZ) **VAROVÁNÍ**
Pred montáží si vždy pozorne preštete návod. Postupujte die instrukcí. Montáž by mali provádet jen dospelí.
Používejte pod stálým dohledem dospelých. Stan umístete na rovný povrch (trávník či písek). Nikdy neumisťujte na tvrdý povrch.
Pro maximální ochranu pred slunecním zárením vždy zatáhnete závesy i záclonky.
Maximálnel ochrana pred UV zárením je poskytována, když jsou deti ve stínu tvoreného tímto stanem. Držte mimo dosah tepelných zdroju.
Stan cistete pouze vlhkou látkou. V tomto výrobku se nikdy neschovávejte pred špatným pocasím ci bourkou.
Není vodovzdorné ci urceno pro kampování. Je-li nejaká cást výrobku poškozena ci zlomena, prestante jej používat.

(SK) **Varovanie**
Pred montážou si vždy pozorne precítajte návod. Postupujte podla inštrukcí. Montáž by mali vykonávat len dospelí.
Používajte pod stálym dohladom dospelých. Stan umiestnite na rovný povrch (trávnik či piesok).Nikdy neumiestnujte na tvrdý povrch. Pre maximálnu ochranu pred sínecným žiarením vždy zatáhnite závesy i záclonky.
Maximálna ochrana pred UV žiarením je poskytovaná, ked sú deti v tieni tvoreným týmto stanom. Držte mimo dosah tepelných zdrojov. Stan cistite len s vlhkou látkou. V tomto výrobku sa nikdy neschovávajte pred zlým pocasím ci búrkou.
Nieje vodeodolná ci urcená pre kampovanie. Ak je nejaká cast výrobku poškodená ci zlomená, prestante ho používat.

(PL) **UWAGA !**
Przed rozpoczęciem montażu należy uważnie zapoznać się z instrukcją.
Proszę dokładnie przestrzegać instrukcji. Małym dzieciom bez nadzoru osoby dorosłej w żadnym wypadku nie wolno składać lub rozkładać tego produktu. Użytkowanie wyłącznie pod stałym nadzorem osoby dorosłej.
Domki rozstawiać na piaskim , równym podłożu (trawnik lub piasek). Nie rozstawiać na twardym podłozu.
Produkt ten nie jest ogniodporny. Materiał w narazony na bezpośrednia styczności z ogniem lub zródłem ciepła bedzie sie palił.
Produkt ten należy trzymac z dala od wszelkich zródeł ciepła lub ognia.
Czyscic wylacznie wilgotna szmatka.
Nie przebywac w domkach w czasie złej pogody lub burzy. Produkt ten nie jest wodoodporny i nie jest przeznaczony do celów turystycznych.
Zaprzestac uzytkowania w przypadku stwierdzenia jakiegokolwiek uszkodzenia elementów produktu.

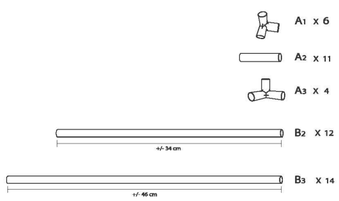

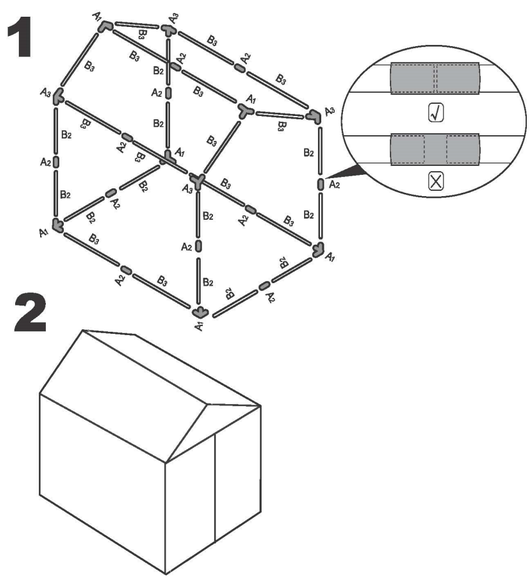

(D) **Aufbau des Zelt-Sets:**
Stecke den Tunnel in die beiden Öffnungen der Zelte. Achten Sie darauf das Die 7 Teile gut verbunden sind. Nur vonErwachsenen zusammenzubauen. Bitte Gebrauchsanweisungen beachten.

(GB) **Build up tent sets:**
Pull through each of the tunnel into the hole on above two tents. Make sure the 7 parts are connected flatly. Only adults should assemble! Please follow steps as drawing below.

(E) **Tienda automontable:**
Ponga las puntas del túnel en los agujeros de las dos tiendas. Asegúrese de que las 7 piezas están firmemente conectadas. ¡Sólo los adultos deben montar la tienda! Por favor siga las instrucciones tal y como muestra el dibujo.

(F) **Connecter les 2 tentes avec le tunnel:**
Connecte chaque bout du tunnel avec l'ouverture de la tente. Assure que les 7 parties soient bien connectées. Seulementles adultes devraient assembler! Suivez soigneusement les étapes sulvantes.

(NL) **Verbinden van 2 tenten met de tunnel:**
Steek ieder uiteinde van de tunnel in de opening van de tent. Let goed op dat de 7 delen goed zijn verbonden. Uitsluitend volwassenen mogen monteren. Volg onderstaande stappen nauwkeurig.

(I) **Montaggio delle due tende con Tunnel:**
Inserire l'estremità del tunnel nell'apposito foro delle due tende. Assicurarsi che le 7 strutture siano connesse correttamente. La tenda può essere montata solamente da persone adulte. Seguire attentamente ogni punto come indicato nel disegno

(P) **Montagem das 2 tendas com o túnel:**
Prenda as bocas do túnel nas aberturas redondas das 2 tendas. Assegure que as 7 peças estão bem fixadas. Somente adultos devem fazer a montagem. Siga os passos conforme desenho abaixo.

(H) **A sátorszett összeállítása:**
Illessze bele a sátrakat összekötő - alagút két végét a sátrakon lévő lyukakba. Bizonyosodjon meg róla, hogy a két sátor és az alagút megfelelően, biztonságosan kapcsolódik egymáshoz. A sátrat csak felnőtt szerelheti össze! Kérjük, kövesse a rajzon szereplő lépéseket.

(CZ) **Sestavení sady stanů:**
Každou stranu tunelu zastrčte do určeného otvoru ve stanu. Ujistěte se, že jsou všechny tři části spojeny v rovině. Montáž mohou provádět pouze dospělí! Držte se prosím nákresu.

(SK) **Zostavenie sady stanov:** Každú stranu tunela zastrčte do určeného otvoru v stane. Uistite sa, že sú všetky tri časti spojené v rovine. Montáž môžu vykonávať len dospelí!

(PL) **Montaż zestawu namiotów:**
Przełóż końce tunelu do otworów w namiotach. Upewnij się by wszystkie elementy były na 1 poziomie. Montaż może być wykonywany wyłącznie przez osobę dorosłą. Proszę wykonywać kolejne etapy montażu jak na poniższym rysunku.

Fig 3